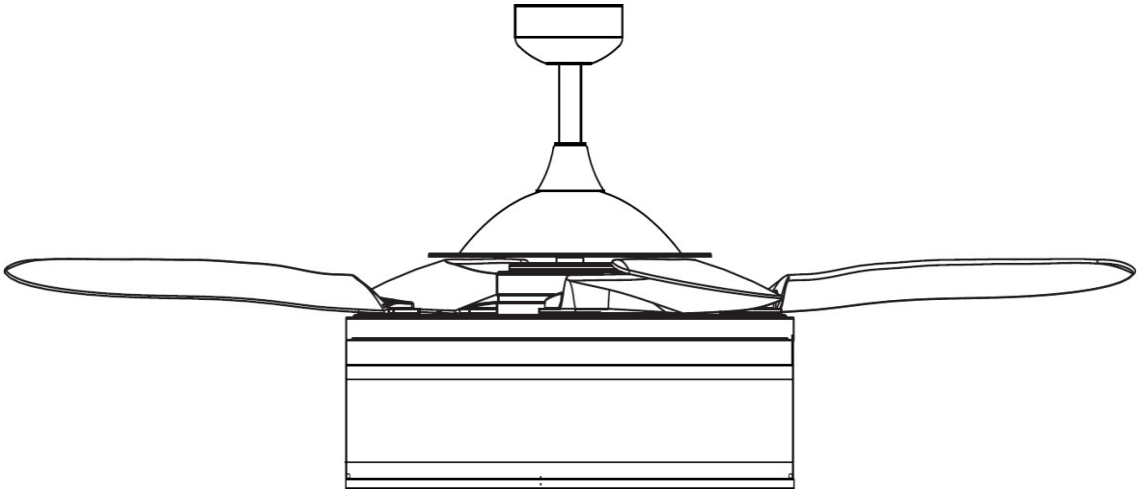

WENTYLATOR SUFITOWY FANAWAY FRASER

- INSTALACJA
- DZIAŁANIE
- KONSERWACJA
- INFORMACJE O GWARANCJI

UWAGA

PRZECZYTAJ UWAŻNIE INSTRUKCJE, ABY ZAPEWNIĆ BEZPIECZEŃSTWO

INSTALACJA I DZIAŁANIE WENTYLATORA.

V1.0 EU (06/2021)

SPIS TREŚCI

GB Instrukcja instalacji 2
D Instrukcja instalacji 14
F Przewodnik instalacji 27
E Instrukcja instalacji 41
I Instrukcja obsługi i instalacji 54
NL Obsługa instalacji 66
EL Εγχειρίδιο οδηγιών εγκατάστασης 79

Kontakt:

Beacon International Ltd

Siedziba główna w Hongkongu: Room 05, 18/F, Kimberland Center, 55 Wing Hong Street, Cheung Sha Wan Kowloon, Hong Kong Tel +852 34915904 Fax +852 34915917

Salon wystawowy / Biuro w Chinach: 11/Fl, Guzhen Lighting Building B, Mid Zhongxing Road, Guzhen, Zhongshan, GuangDong, Chiny.

Tel: +86 760 8986 6388 Fax: +86 760 8986 6380

info@beaconinternational.com

www.beaconinternational.com

Beacon Lighting Europe GmbH

Campus Fichtenhain 42, 47807 Krefeld, Niemcy

TEL. +49 (2151) 325 82 39 FAKS +49 (2151) 325 70 65

sales@beaconlighting.eu

www.beaconlighting.eu

INDOOR ONLY

This fan is suitable for indoor use only.

GB

DZIĘKUJEMY ZA ZAKUP

Dziękujemy za zakup tego wysokiej jakości produktu Fanaway. Aby zapewnić prawidłowe działanie i bezpieczeństwo, prosimy o uważne przeczytanie i przestrzeganie wszystkich instrukcji przed montażem, instalacją i użytkowaniem tego wentylatora sufitowego. Prosimy o zachowanie instrukcji do wykorzystania w przyszłości.

ŚRODKI OSTROŻNOŚCI

1. To urządzenie może być używane przez dzieci w wieku od 8 lat i starsze oraz osoby o ograniczonych zdolnościach fizycznych, sensorycznych lub umysłowych lub osoby nieposiadające doświadczenia i wiedzy, jeśli są one nadzorowane lub zostały poinstruowane w zakresie bezpiecznego korzystania z urządzenia i rozumieją związane z tym zagrożenia. Czyszczenie i konserwacja nie mogą być wykonywane przez dzieci bez nadzoru.
2. Dzieci powinny być nadzorowane, aby nie bawiły się urządzeniem.
3. Odłącznik wszystkich biegunów musi być wbudowany w stałe okablowanie, zgodnie z lokalnymi przepisami dotyczącymi okablowania.
4. Nie wyrzucaj urządzeń elektrycznych jako niesegregowanych odpadów komunalnych, korzystaj z oddzielnych punktów zbiórki.

   Skontaktuj się z lokalnymi władzami, aby uzyskać informacje na temat dostępnych systemów zbiórki. Jeśli urządzenia elektryczne są wyrzucane na wysypiska śmieci lub wysypiska, niebezpieczne substancje mogą przedostać się do wód gruntowych i łańcucha pokarmowego, szkodząc zdrowiu i dobremu samopoczuciu.
5. Konstrukcja, na której ma zostać zamontowany wentylator, musi być w stanie utrzymać ciężar 38 kg.
6. Wentylator należy zamontować w taki sposób, aby łopatki znajdowały się co najmniej 2,3 m nad podłogą.
7. Ten wentylator jest przeznaczony wyłącznie do użytku wewnątrz pomieszczeń. Montaż wentylatora w miejscu narażonym na działanie wody lub wilgoci jest niebezpieczny i może zwiększyć ryzyko uszkodzenia, obrażeń lub porażenia prądem elektrycznym i spowoduje utratę gwarancji.
8. Instalacja elektryczna powinna być wykonana przez wykwalifikowanego, licencjonowanego elektryka.
9. OSTRZEŻENIE: W przypadku zaobserwowania nietypowych ruchów chybotliwych lub oscylacyjnych należy natychmiast zaprzestać użytkowania wentylatora sufitowego i skontaktować się z producentem, jego przedstawicielem serwisowym lub odpowiednio wykwalifikowanymi osobami.
10. Wymiana części systemu zawieszenia bezpieczeństwa powinna być wykonywana przez producenta, jego przedstawiciela serwisowego lub odpowiednio wykwalifikowane osoby.
11. Środki mocujące do sufitu, takie jak haki lub inne urządzenia, powinny być zamocowane z

INDOOR ONLY

This fan is suitable for indoor use only.

wystarczającą siłą, aby wytrzymać czterokrotność ciężaru wentylatora sufitowego; montaż systemu zawieszenia powinien być wykonywany przez producenta, jego przedstawiciela serwisowego lub odpowiednio wykwalifikowane osoby.

This fan is suitable for indoor use only.

LISTA CZĘŚCI

- Ostrożnie rozpakuj wentylator sufitowy. Usuń wszystkie części i osprzęt.
- Przed montażem należy rozłożyć wszystkie elementy na gładkiej powierzchni i upewnić się, że nie brakuje żadnych części. Jeśli brakuje części, należy zwrócić kompletny produkt do miejsca zakupu w celu sprawdzenia lub wymiany.
- Należy sprawdzić, czy wentylator sufitowy nie został uszkodzony podczas transportu. Nie używaj/instaluj żadnego produktu, który wygląda na uszkodzony w jakikolwiek sposób. Zwróć kompletny produkt do miejsca zakupu w celu sprawdzenia, naprawy lub wymiany.
- Sprawdź wszystkie części, powinieneś mieć następującą listę i rys.1:

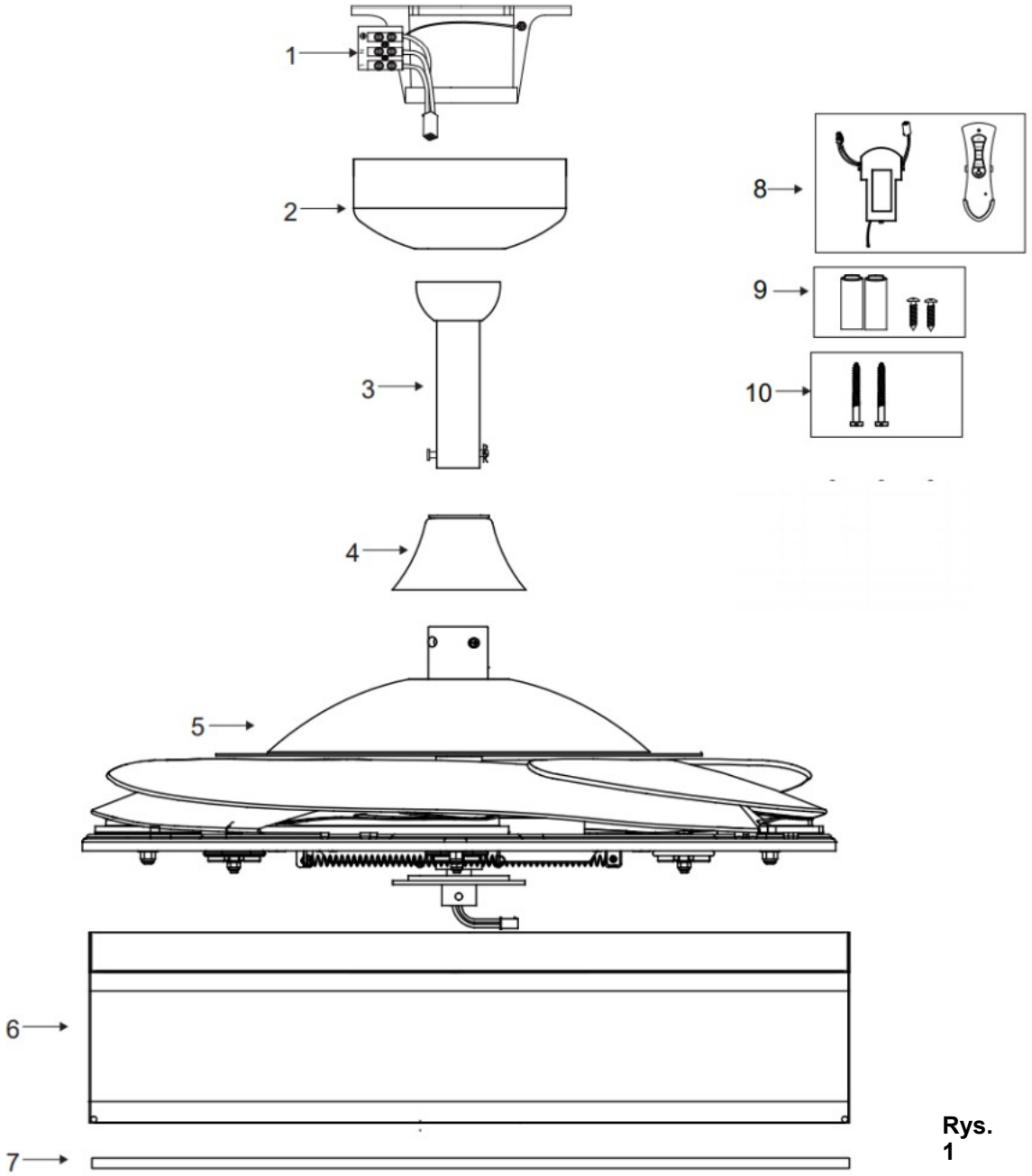

Rys. 1

This fan is suitable for indoor use only.

1	Wspornik montażowy x 1	7	Osłona klosza lampy x1
2	Daszek x 1	8	Odbiornik i pilot x 1 zestaw
3	Drążek dolny z przegubem kulowym x 1	9	Bateria x 2 i śruba x2
4	Śruba i osłona sworznia x 1	10	Śruby montażowe x 2
5	Zespół wentylatora x 1		
6	Podstawa lampy i klosz x 1		

INSTALACJA WSPORNIKA MONTAŻOWEGO

- Wentylator sufitowy należy zainstalować w takim miejscu, aby łopatki znajdowały się w odległości 300 mm od końca łopatki do najbliższych obiektów lub ścian.
- Zamontuj wspornik wiszący do belki stropowej lub konstrukcji, która jest w stanie wytrzymać obciążenie co najmniej 38 kg, za pomocą dwóch dostarczonych długich śrub. Upewnij się, że co najmniej 30 mm śruby jest wkręcone we wspornik. (Rys. 2)

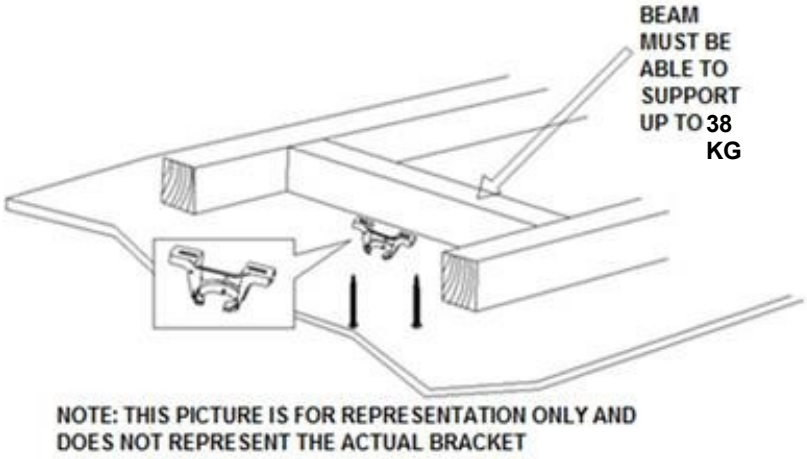

Rys. 2

UWAGA: Dostarczone śruby wspornika są przeznaczone wyłącznie do użytku z konstrukcjami drewnianymi. W przypadku konstrukcji innych niż drewniane należy użyć odpowiedniego typu śrub. Należy upewnić się, że użyte śruby są odpowiednie dla powierzchni montażowej i otaczającego środowiska.

<u>MONTAŻ SUFITU POD KĄTEM</u>

Ten system zawieszenia wentylatora obsługuje instalację sufitową pod ka
maksymalnie 8 stopni.

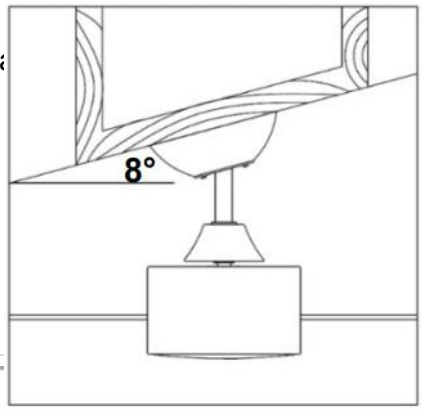

Rys. 3

This fan is suitable for indoor use only.

INSTALACJA WENTYLATORA

Montaż pręta dolnego (rys. 4)

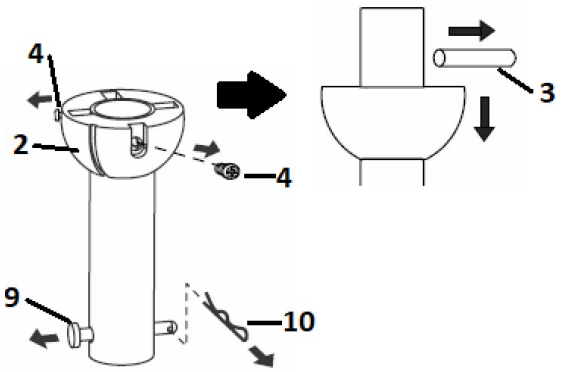

Rys. 4.1

1. Wymontować przegub kulowy (2) i sworzeń (3), odkręcając śruby ustalające (4) z drążka dolnego (6). Zdemontuj sworzeń zaczepu (9), usuwając zacisk blokujący (10)**(Rys. 4.1). UWAGANie wyrzucaj tych części, będą one potrzebne do późniejszego ponownego montażu.**

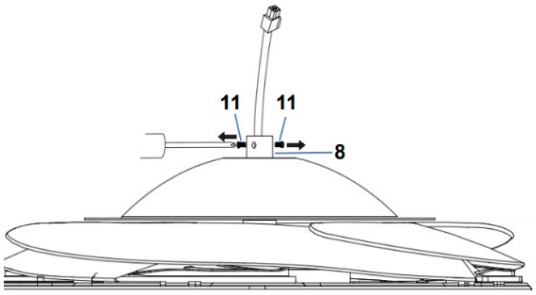

Rys. 4.2

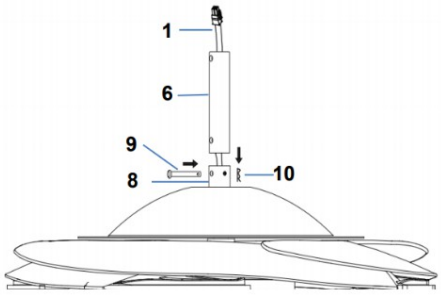

Rys. 4.3

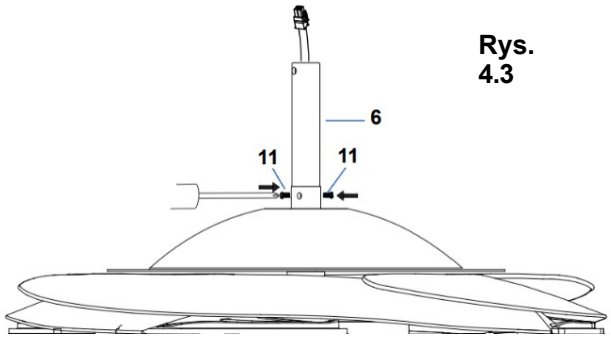

Rys. 4.4

2. Poluzować śruby ustalające (11) na obudowie sprzęgła drążka dolnego (8). (Rys. 4.2)
3. Ostrożnie poprowadź przewody wentylatora (1) w górę przez dolny pręt (6). (rys. 4.3)
4. Zamontować drążek dolny (6) w obudowie łącznika drążka dolnego (8), wkładając i wyrównując otwory obudowy łącznika drążka dolnego z otworami drążka dolnego, a następnie włożyć sworzeń zaczepu (9) i zabezpieczyć zaciskiem blokującym (10). (Rys. 4.3)
5. Zabezpieczyć drążek dolny (6), dokręcając śruby ustalające (11). (Rys. 4.4)

INDOOR ONLY
This fan is suitable for indoor use only.

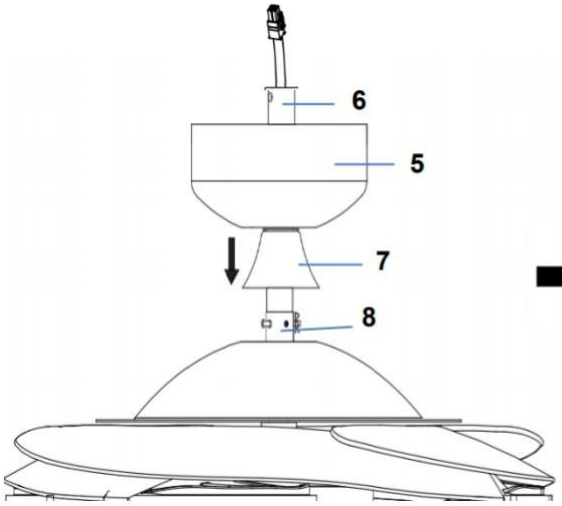

Rys. 4.5

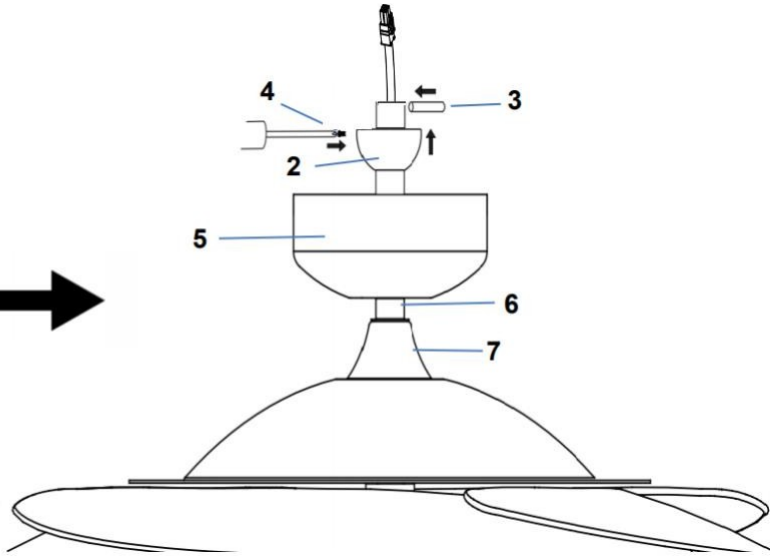

Rys. 4.6

6. Załóż osłonę ozdobną (7) na drążek dolny (6), aby zakryć obudowę łącznika drążka dolnego (8) (rys. 4.5).
7. Załóż daszek (5) na drążek dolny (6) i zamontuj przegub kulowy (2) i kołek rozporowy (3) z powrotem na drążku dolnym (6) i zabezpiecz dokręcając śruby ustalające (4). (Rys. 4.5 i Rys. 4.6)

ZAWIESZANIE WENTYLATORA

Podnieść zespół wentylatora na wspornik montażowy. Upewnij się, że szczelina klucza (A) kulki wieszaka jest umieszczona na sworzniu klucza (B) wspornika montażowego (C), aby zapobiec obracaniu się wentylatora podczas pracy. (Rys. 5)

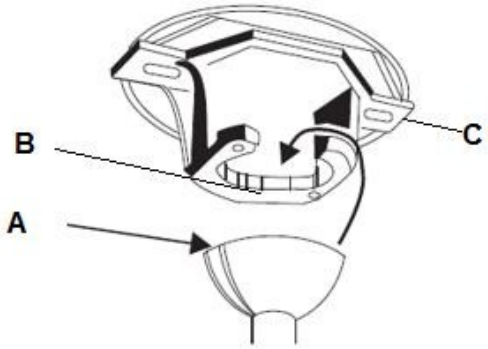

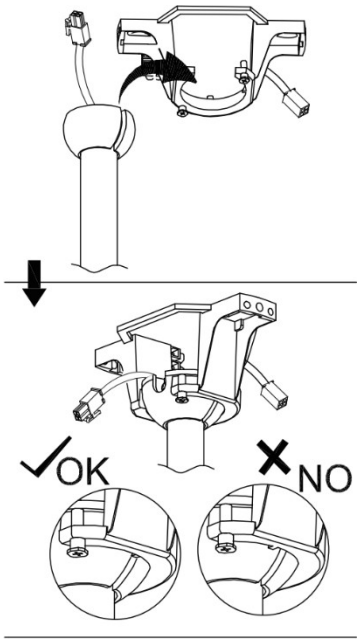

Rys. 5

This fan is suitable for indoor use only.

INSTALACJA ZESTAWU OŚWIETLENIOWEGO

INSTALACJA ZESTAWU OŚWIETLENIOWEGO (rys. 6 i 7)

1. Poluzuj śrubę (1) na wsporniku wentylatora. Wyrównaj dwie śruby z otworami na dziurki od klucza (2) wspornika zestawu oświetleniowego. (Rys. 6)
2. Obróć zestaw oświetlenia w kierunku przeciwnym do ruchu wskazówek zegara, aż śruby gniazda zostaną mocno osadzone na końcach gniazd (2).
3. Przykręć śrubę (1) do wspornika klosza lampy. Dokręć wszystkie trzy śruby. Nie dokręcać zbyt mocno.

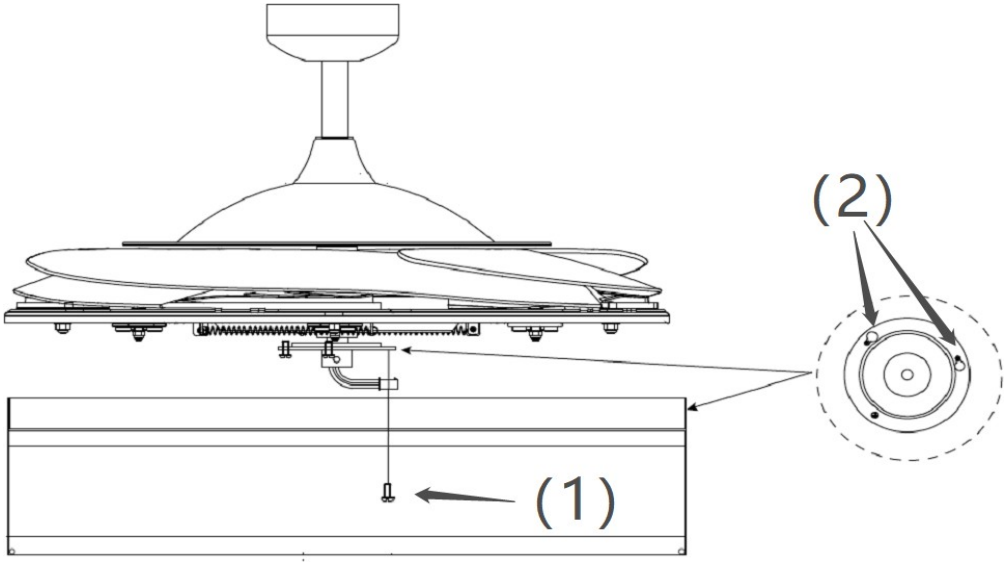

Rys. 6

4. Podłącz szybkozłączkę do części uchwytu lampy (3). (Rys. 7)
5. Przymocuj oprawkę lampy (3) do wspornika zestawu oświetleniowego, dokręcając 3 śruby. Nie dokręcać zbyt mocno.
6. Zamontuj klosze (4) (brak w zestawie) w oprawkach lamp. Nie należy przekraczać maksymalnej mocy znamionowej.
7. Zainstaluj osłonę klosza na podstawie lampy i zespole klosza.

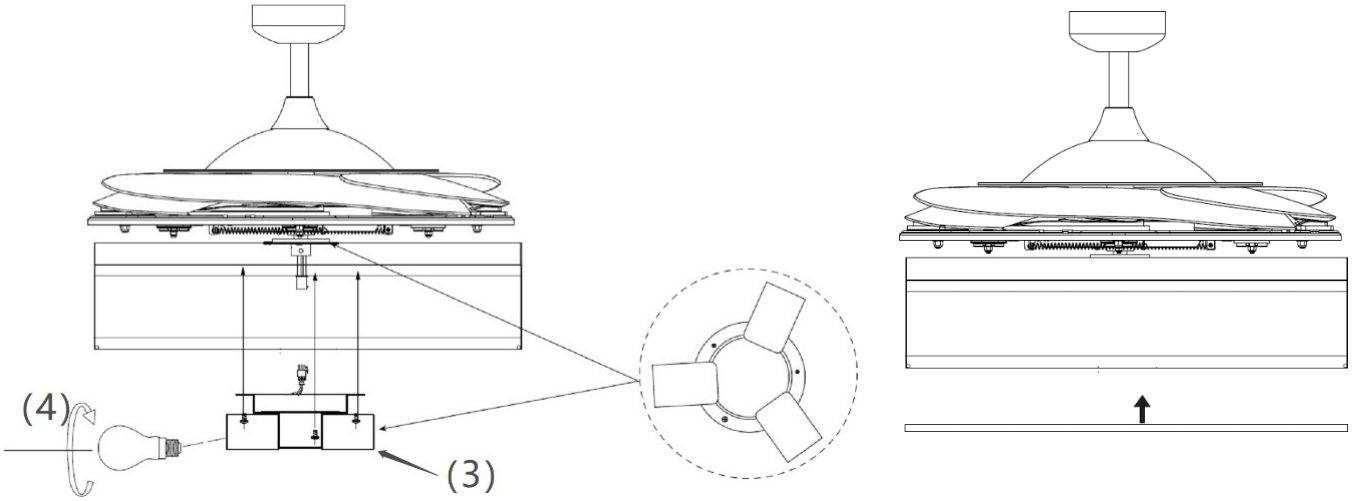

Rys. 7

INDOOR ONLY
This fan is suitable for indoor use only.

SCHEMAT ELEKTRYCZNY WENTYLATORA

OSTRZEŻENIE: DLA WASZEGO BEZPIECZEŃSTWA instalacja elektryczna powinna być wykonana przez wykwalifikowanego elektryka z uprawnieniami.

UWAGA: W OKABLOWANIU STAŁYM MUSI BYĆ ZAINSTALOWANY DODATKOWY ROZŁĄCZNIK WSZYSTKICH BIEGUNÓW.

Od zasilania sieciowego do listwy zaciskowej wspornika montażowego: (Rys. 8)

1. Podłącz przewód zasilania pod napięciem do zacisku "L" listwy zaciskowej na wsporniku montażowym.
2. Podłącz przewód neutralny do zacisku "N" listwy zaciskowej na wsporniku montażowym.
3. Podłącz przewód uziemiający do zacisku uziemienia "⏚ " bloku zacisków na wsporniku montażowym.

Od wspornika montażowego do odbiornika i silnika wentylatora: (Rys. 8)

Podłącz szybkozłącze przewodów zasilających ze wspornika montażowego do szybkozłącza wejściowego odbiornika wentylatora **(rys. 8).**

Podłącz szybkozłącze przewodów wyjściowych odbiornika wentylatora do szybkozłącza przewodów wejściowych zespołu wentylatora. **(Rys. 8)**

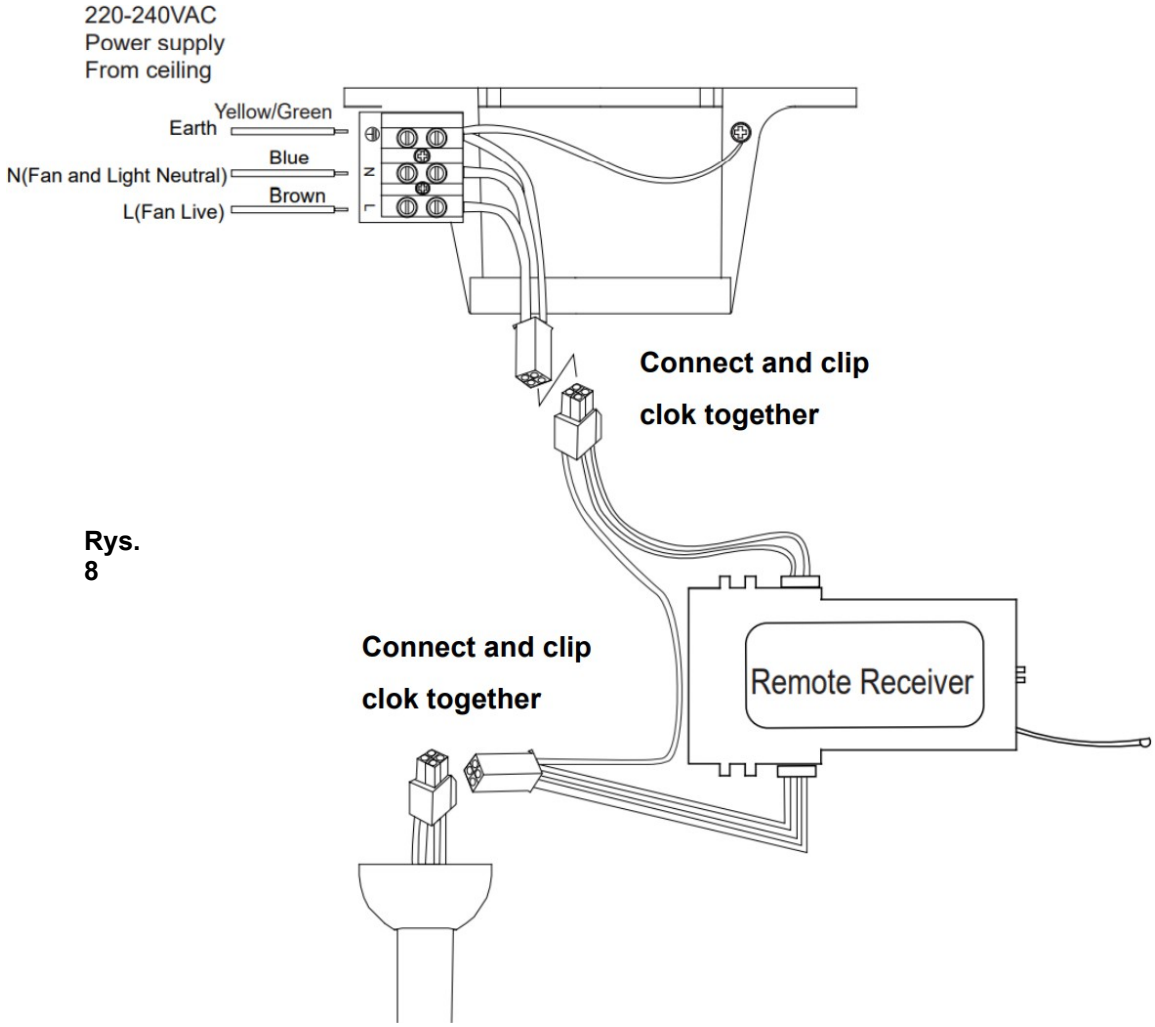

Rys. 8

- Ostrożnie włóż odbiornik zdalnego sterowania nad kulką wieszaka w pozostałym odstępie we wsporniku montażowym. Uważaj, aby nie uszkodzić ani nie poluzować żadnych przewodów. (Rys. 9).

INDOOR ONLY
This fan is suitable for indoor use only.

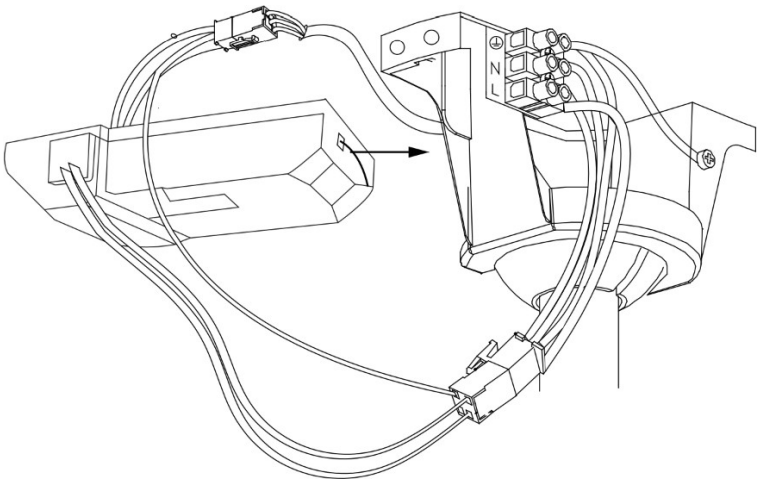

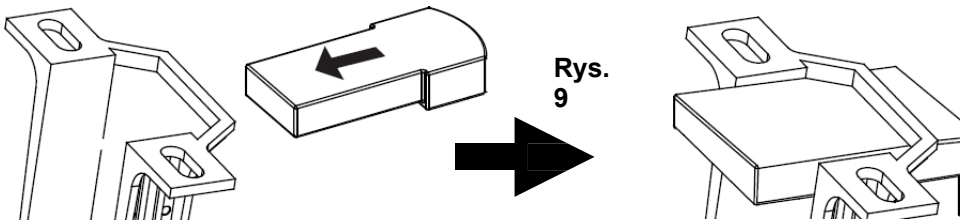

Rys. 9

ZAKOŃCZENIE INSTALACJI

- Po wykonaniu połączenia elektrycznego na bloku zacisków wspornika montażowego, podłącz przewody wentylatora sufitowego za pomocą wtyczki szybkozłącza.
- Upewnij się, że okablowanie uziemienia jest bezpieczne i prawidłowe, wykonując test ciągłości uziemienia od dostępnego metalowego korpusu wentylatora i podstawy lampy z powrotem do zacisku uziemienia w bloku zacisków na wsporniku montażowym.
- Zakryj wspornik montażowy daszkiem. Upewnij się, że wszystkie przewody elektryczne są schowane wewnątrz okapu i że przewody nie zostaną uszkodzone podczas tego kroku. Przymocuj daszek do wspornika wieszaka za pomocą dostarczonych śrub. (Rys. 10)

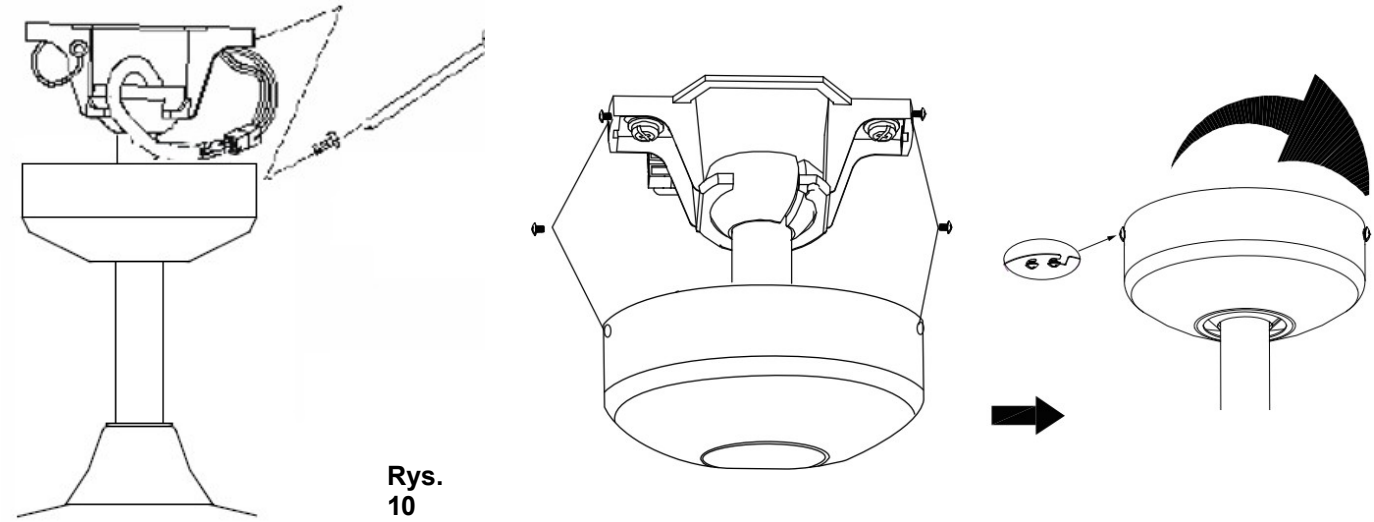

Rys. 10

- Włączyć zasilanie sieciowe wentylatora. Przetestuj działanie wentylatora lub korzystaj z niego zgodnie z instrukcjami zawartymi w rozdziale "KORZYSTANIE Z WENTYLATORA" niniejszej instrukcji obsługi.

This fan is suitable for indoor use only.

KORZYSTANIE Z WENTYLATORA SUFITOWEGO

Wentylator sufitowy jest sterowany za pomocą pilota zdalnego sterowania. Dostępne są 4 przyciski (HI, MED, LOW, OFF) do sterowania prędkością wentylatora i jeden przycisk do sterowania włączaniem/wyłączaniem oświetlenia**. Rys. 13**

Przed rozpoczęciem korzystania z pilota należy wziąć pod uwagę następujące kwestie.

- Do obsługi pilota wymagane są 2 baterie AAA 1,5 V (rozmiar). Zdejmij pokrywę baterii z tyłu pilota i włóż 2 baterie AAA. Upewnij się, że bieguny są prawidłowe, jak pokazano w komorze baterii. (Rys.11) (Baterie nie są dołączone do zestawu).
- Pilot (nadajnik) i odbiornik muszą być skonfigurowane tak, aby komunikacja między nimi była sparowana. Osiąga się to poprzez ustawienie przełącznika DIP na odbiorniku i pilocie na to samo ustawienie. (Rys. 12)

  Uwaga: Zespół przełączników DIP ma 4 przełączniki, które można skonfigurować na 16 różnych kombinacji kodów nadawania. Jest to praktyczne, gdy istnieje więcej niż 1 para pilot/odbiornik działająca lokalnie lub w tym samym pomieszczeniu.

  Uwaga: Aby uzyskać dostęp do przełączników DIP odbiornika, należy zdjąć pokrywę przełącznika DIP.

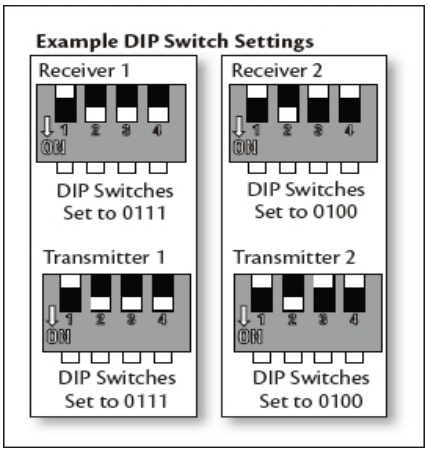

Rys. 11 Komora baterii pilotaRys **. 12 Przełącznik DIP odbiornika**

<u>OBSŁUGA PILOTA:</u>

Przed rozpoczęciem korzystania z pilota należy przeczytać tę sekcję i zapoznać się z przyciskami i funkcjami każdego z nich.

Wskaźnik LED

Czerwony wskaźnik LED na górze nadajnika będzie migać, gdy przyciski będą aktywne.

INDOOR ONLY
This fan is suitable for indoor use only.

PRZYCISKI NA PILOCIE

HI: Naciśnij przycisk, aby ustawić wysoką prędkość wentylatora. ***MED:*** Naciśnij przycisk, aby ustawić średnią prędkość wentylatora. ***LOW:*** Naciśnij przycisk, aby ustawić niską prędkość wentylatora.

OFF: Naciśnij przycisk, aby wyłączyć wentylator.

: Naciśnij przycisk, aby włączyć/wyłączyć światło.

Pilot posiada funkcję pamięci. Jeśli wentylator lub światło zostaną wyłączone za pomocą przełącznika izolacyjnego, zostanie on zapamiętany i powróci do ostatniego stanu po następnym włączeniu.

Rys. 13

MONTAŻ UCHWYTU ZDALNEGO STEROWANIA (rys. 14)

1. Znajdź odpowiednią ścianę lub powierzchnię do zamocowania uchwytu ściennego pilota zdalnego sterowania.
2. Zdejmij pokrywę śruby i zainstaluj uchwyt za pomocą 2 śrub i ponownie zamontować pokrywę śruby. (Rys.14a).
3. Wsuń pilota do uchwytu. (Rys. 14b).

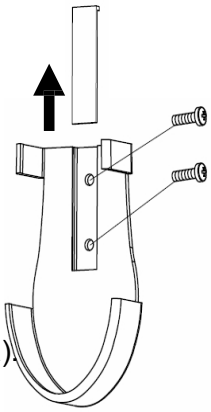

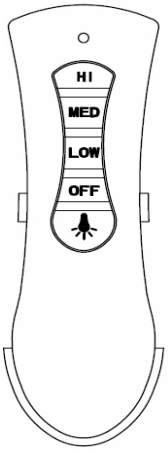

Rys . 14aRys. 14b

funkcja cofania (rys. 15)

Wentylator sufitowy może pracować w trybie letnim lub zimowym.

Tryb LATO: Przełącznik rewersyjny powinien znajdować się w pozycji SUMMER, aby wentylator obracał się w kierunku przeciwnym do ruchu wskazówek zegara. Strumień powietrza będzie skierowany w dół, zapewniając chłodzenie latem.

Tryb ZIMA: Przełącznik rewersyjny powinien znajdować się w pozycji WINTER, aby obracać wentylator w kierunku zgodnym z ruchem wskazówek zegara. Strumień powietrza będzie skierowany w górę,

w w celu osz

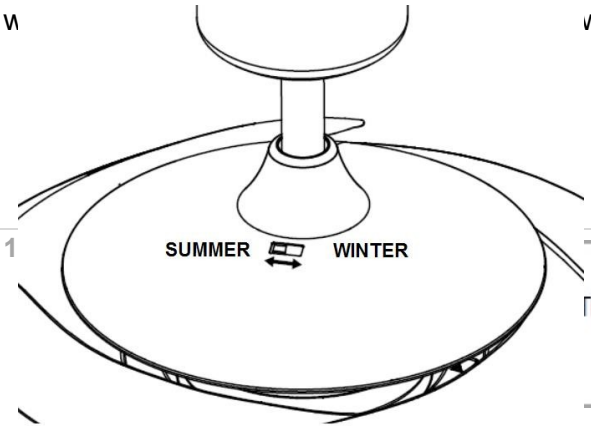

1

This fan is su

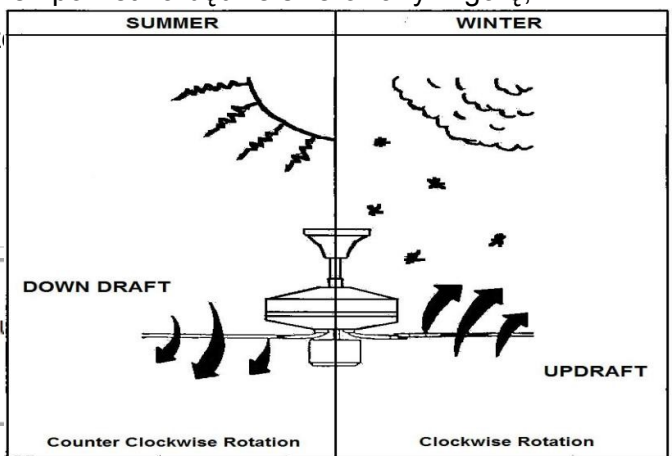

Rys. 15

This fan is suitable for indoor use only.

PO INSTALACJI

WOBBLE:

UWAGA: Wentylatory sufitowe mają tendencję do poruszania się podczas pracy ze względu na fakt, że są zamontowane na gumowej przelotce. Gdyby wentylator był zamontowany sztywno do sufitu, powodowałoby to nadmierne wibracje. Ruch o kilka centymetrów jest całkiem akceptowalny i NIE sugeruje żadnego problemu.

ABY ZMNIEJSZYĆ CHYBOTANIE WENTYLATORA:

Należy sprawdzić, czy wszystkie śruby mocujące wspornik montażowy i drążek dolny są dokręcone.

UWAGA: Ten wentylator został precyzyjnie wyważony w fabryce i nie będzie wymagał ponownego wyważenia.

HAŁAS:

Gdy jest cicho (zwłaszcza w nocy), mogą być słyszalne sporadyczne niewielkie dźwięki. Niewielkie wahania mocy i sygnały częstotliwości nałożone na energię elektryczną do sterowania ciepłą wodą poza godzinami szczytu mogą powodować zmiany w hałasie silnika wentylatora. Jest to normalne zjawisko. Większość odgłosów związanych z nowym wentylatorem zanika w tym czasie.

Należy pamiętać, że nie jest to usterka produktu i jako taka nie jest objęta gwarancją - Wszystkie silniki elektryczne są w pewnym stopniu słyszalne.

PIELĘGNACJA I CZYSZCZENIE

UWAGA: Przed przystąpieniem do konserwacji lub czyszczenia wentylatora należy **zawsze wyłączyć zasilanie za pomocą wyłącznika sieciowego.**

- Okresowe czyszczenie wentylatora sufitowego co 6 miesięcy jest jedyną wymaganą czynnością konserwacyjną. Należy używać miękkiej szczotki lub niestrzępiącej się szmatki, aby uniknąć zarysowania powłoki lakierniczej. Podczas czyszczenia należy wyłączyć zasilanie elektryczne.
- Nie moczyć ani nie zanurzać wentylatora sufitowego w wodzie lub innych płynach. Mogłoby to uszkodzić silnik lub łopatki i spowodować porażenie prądem elektrycznym.
- Upewnić się, że wentylator nie ma kontaktu z żadnymi organicznymi rozpuszczalnikami lub środkami czyszczącymi.
- Do czyszczenia łopatek wentylatora należy używać wyłącznie wilgotnej, czystej szmatki, bez rozpuszczalników organicznych lub środków czyszczących.
- Silnik ma trwale smarowane łożysko kulkowe, więc nie ma potrzeby smarowania.

ŚRODKI OSTROŻNOŚCI DOTYCZĄCE AKUMULATORA

- **OSTRZEŻENIE -** Nowe i zużyte baterie należy przechowywać z dala od dzieci.
- **UWAGA -** Nie połykać baterii - niebezpieczeństwo poparzenia chemicznego.
- Z tym pilotem zdalnego sterowania wentylatora sufitowego należy zawsze używać baterii 2 x AAA.
- Upewnij się, że baterie są włożone z zachowaniem prawidłowej biegunowości.
- Aby zapobiec nieprawidłowemu działaniu podczas wkładania lub wymiany baterii, wentylator sufitowy musi być odłączony od zasilania.

INDOOR ONLY

This fan is suitable for indoor use only.

- Jeśli produkt nie jest używany przez dłuższy czas, należy wyjąć z niego baterie.
- Przed wyrzuceniem zdalnego nadajnika należy wyjąć z niego baterie.

This fan is suitable for indoor use only.

- Wyczerpane baterie należy niezwłocznie i bezpiecznie utylizować (tak, aby dzieci nie mogły ich odzyskać). Baterie nadal mogą być niebezpieczne. Skontaktuj się z lokalnymi władzami, aby bezpiecznie pozbyć się baterii.
- Należy regularnie sprawdzać produkt i upewniać się, że pokrywa komory baterii jest prawidłowo zamknięta. Jeśli komora baterii nie zamyka się bezpiecznie, należy zaprzestać korzystania z produktu i trzymać go z dala od dzieci.
- W przypadku podejrzenia, że baterie mogły zostać połknięte lub umieszczone w jakiejkolwiek części ciała, należy natychmiast skontaktować się z lekarzem. Jeśli podejrzewasz, że Twoje dziecko połknęło lub włożyło baterię guzikową, zadzwoń pod numer alarmowy swojego kraju, jeśli przebywasz w Europie, aby uzyskać szybką, fachową poradę.
- Wycieki z akumulatora: Akumulator zawiera substancje chemiczne i powinien być traktowany jak każda inna substancja chemiczna. Podczas obchodzenia się z wyciekającymi chemikaliami z baterii należy zachować środki ostrożności. Chemikaliów z baterii nie należy umieszczać w pobliżu oczu ani połykać. Zadzwoń pod numer alarmowy swojego kraju, jeśli jesteś w Europie, aby uzyskać szybką, fachową poradę.

INFORMACJE TECHNICZNE

Wentylator	Wentylator 48" - Fanaway Fraser
Modele wentylatorów / SKU#	LD-48"FAN FRA-WH / LD-48"FAN FRA-ORB / SKU# 511030/ SKU# 511031
Napięcie znamionowe	220-240V~ 50Hz
Moc znamionowa (silnik)	60W
Moc znamionowa (lampa)	E27, 3 x maks. 25 W
Waga	9,6 kg
Wymiary czaszy	Wysokość:55 mm Średnica: 130 mm

INFORMACJE O GWARANCJI

W EUROPIE - Jeśli jesteś klientem z Europy, skontaktuj się z punktem sprzedaży detalicznej, w którym wentylator został zakupiony w celu uzyskania serwisu gwarancyjnego.

INDOOR ONLY

This fan is suitable for indoor use only.